| Rev | Beskrivning | Ändrad av | Godk. av | Datum |
|---|---|---|---|---|
| | | | | |
| | | | | |

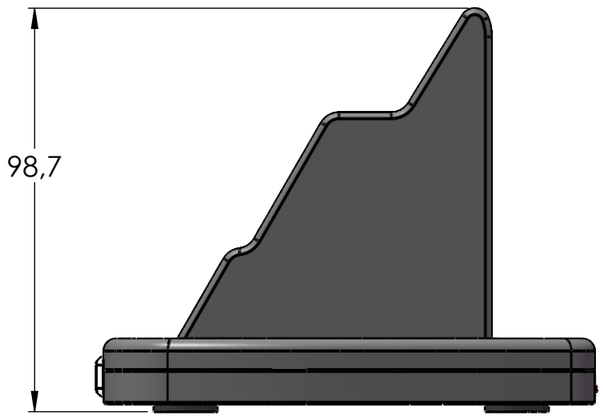


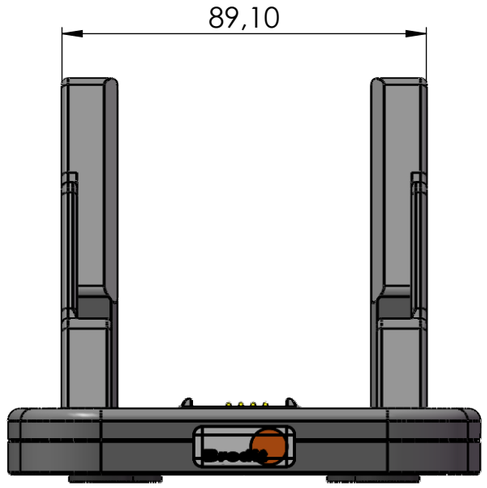

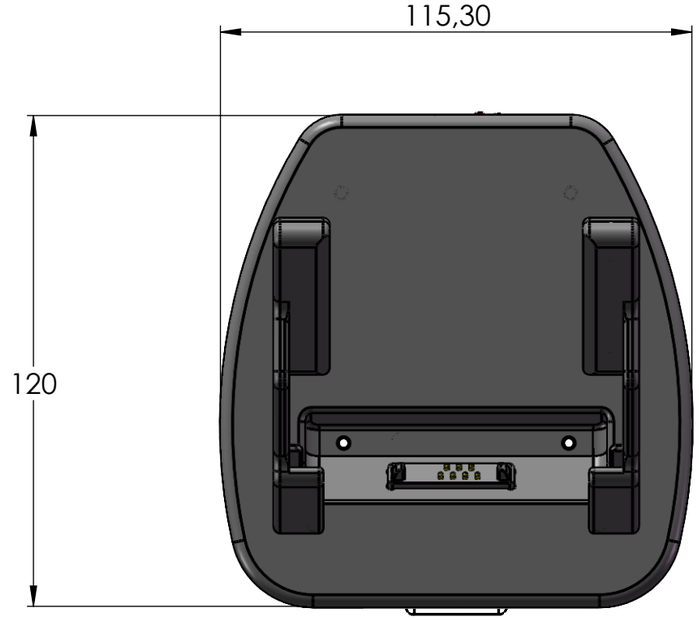


| Artikel | Benämning | | | | | | | | Företag COPYRIGHT 2005 |
|---|---|---|---|---|---|---|---|---|---|
| 215970 | Bordsladdare Zebra TC51/56 | | | | | | | | Brodit AB |
| Datum | Konstruerad av | Utgåva | Blad | Skala | Operation | Material | Ämne (L xB xH) (mm) | Antal | Gesällvägen 8<br>546 34 Karlsborg<br>Sweden |
| 2017-11-13 | SK | A | 1/1 | 1:1.5 | SHEET1 | | | st | |
| IP:nummer | | | | | | Hör ihop med | | | |
| Kabel och kort | | | Anmärkning | | | | | | |